作図仕様表

室名の記入	記入レイヤ＝moji　記入位置＝右図①による
基準高さの記入	記入レイヤ＝moji　記入位置＝右図②による
地盤面の作図について	右図③による
屋根断面の作図について	右図④による
基礎（土台）水切の作図について	右図⑤による
展開図の作図	右図⑥による
建具(WD)の枠・沓ズリの見え掛り	建具表記載の形状・寸法による（記入レイヤ＝tategu）
巾木の作図	巾木を作図すること　右図⑦による
壁面見え掛かりの作図	1・2通りの壁面・化粧柱・飾り棚も作図すること(1階の1通り壁面は作図しなくてよい) 化粧柱間のOPEN記号を作図すること(記入レイヤ＝kigou) 化粧柱側の記号記入位置は「ポーチ断面詳細図」にならうものとする
天井水切及び化粧柱等について	右図⑧による
床の水勾配について	ポーチ・テラス床の水勾配は、ないもの（水平）とする
外部建具の作図について	FIX部・片開キ・突出シ部は共通断面とする（供給部品による）
屋根勾配の表示について	記入の必要はない
その他	解答枠で供給されている図形のレイヤは変更しないで使用すること

外部仕上げ表

屋　根	カラー鋼板 t=0.35 横葺	軒天井	フレキシブルボード t=6.0 AEP
外　壁	防火サイディング t=15（塗装板）	化粧柱	105×105 OSCL・SUS柱受金物
ポーチ	磁器質タイル貼　150角		
テラス	磁器質タイル貼　150角		

①室名の記入位置

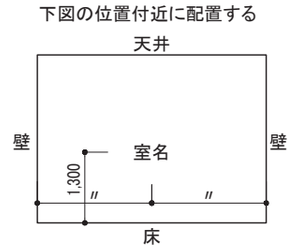

②基準高さの記入位置

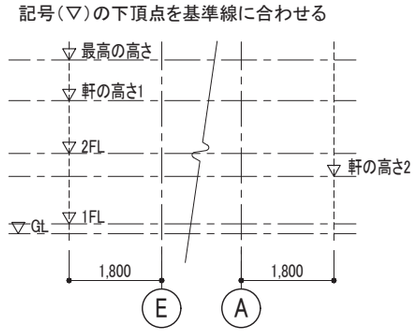

③地盤面の作図

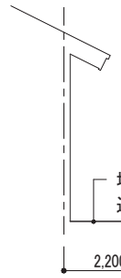

④屋根断面の作図

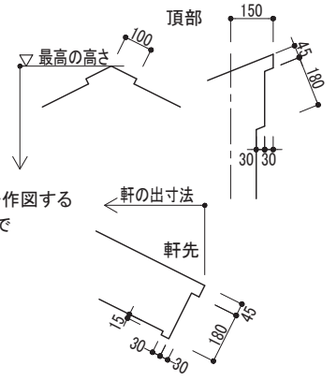

（供給部品は上記の寸法となっている）

⑤基礎（土台）水切の作図

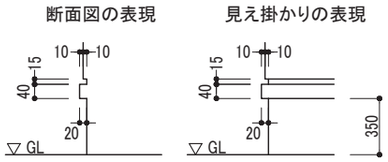

記入レイヤ＝danmen　記入レイヤ＝siage

（供給部品は上記の寸法となっている）

⑥展開図の作図

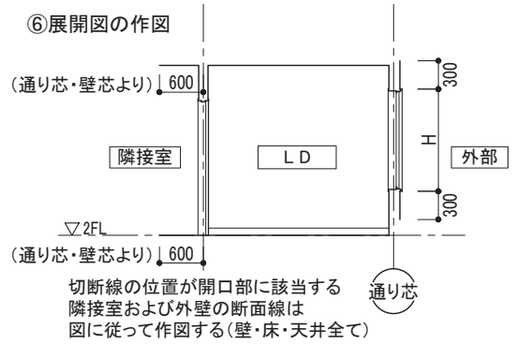

⑦巾木の作図

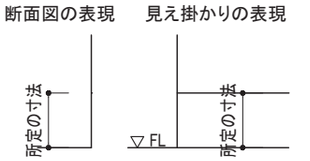

記入レイヤ＝danmen　記入レイヤ＝siage

（巾木の厚みは表現しなくてよい）

⑧ポーチ天井見切及び化粧柱脚部の作図

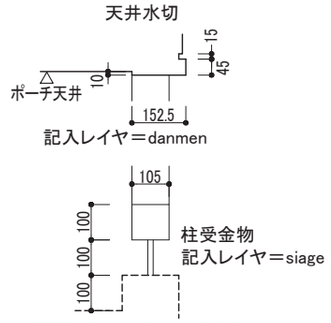

記入レイヤ＝danmen

（供給部品は上記の寸法となっている）

内部仕上げ表

階	室 名	床	巾 木	壁	天 井	天井高	備 考
1 階	玄関	磁器質タイル貼　150角　コンクリート直均し下地	磁器質タイル　H=100	石膏ボードt＝12.5　AEP塗装	石膏ボードt＝9.5　AEP塗装	2,500	下足棚
	ホール	木質系複合フローリング　構造用合板 t=12 下地	木製巾木　H=60	同　上	同　上	2,300	
	洋室(1)・(2)	同　上　同　上	同　上　H=60	石膏ボードt＝12.5　ビニールクロス貼	石膏ボードt＝9.5　ビニールクロス貼	2,300	
	収納(1)・(2)	同　上　同　上	同　上　H=60	同　上	同　上	2,300	
	寝室～WCL	同　上　同　上	同　上　H=60	同　上	同　上	2,300	飾り棚
	廊下	同　上　同　上	同　上　H=60	石膏ボードt＝12.5　AEP塗装	石膏ボードt＝9.5　AEP塗装	2,300	
	WC(1)	長尺塩化ビニルシート貼　同　上	同　上　H=60	石膏ボードt＝12.5　ビニールクロス貼	石膏ボードt＝9.5　ビニールクロス貼	2,300	洋風大便器
2 階	ホール	木質系複合フローリング　構造用合板 t=12 下地	木製巾木　H=60	石膏ボードt＝12.5　AEP塗装	石膏ボードt＝9.5　AEP塗装	2,300	
	LD	同　上　同　上	同　上　H=60	石膏ボードt＝12.5　ビニールクロス貼	石膏ボードt＝9.5　ビニールクロス貼	2,300	飾り棚
	台所	同　上　同　上	同　上　H=60	同　上	同　上	2,200	流シ台・吊戸棚
	WC(2)	長尺塩化ビニルシート貼　同　上	同　上　H=60	同　上	同　上	2,300	洋風大便器
	洗面所	同　上	同　上　H=60	同　上	同　上	2,300	洗面化粧台
	浴室	ユニットバス（1216タイプ）既製品	---	---	---	—	
共通	階段	集成材 t=30 オイルステイン塗装	木製巾木　H=60	石膏ボードt＝12.5　AEP塗装	石膏ボードt＝9.5　AEP塗装	—	

2次元CAD利用技術者試験1級（建築）実技試験	図面名　作図仕様表・仕上げ表	縮尺　---	NO.　1／7

建築

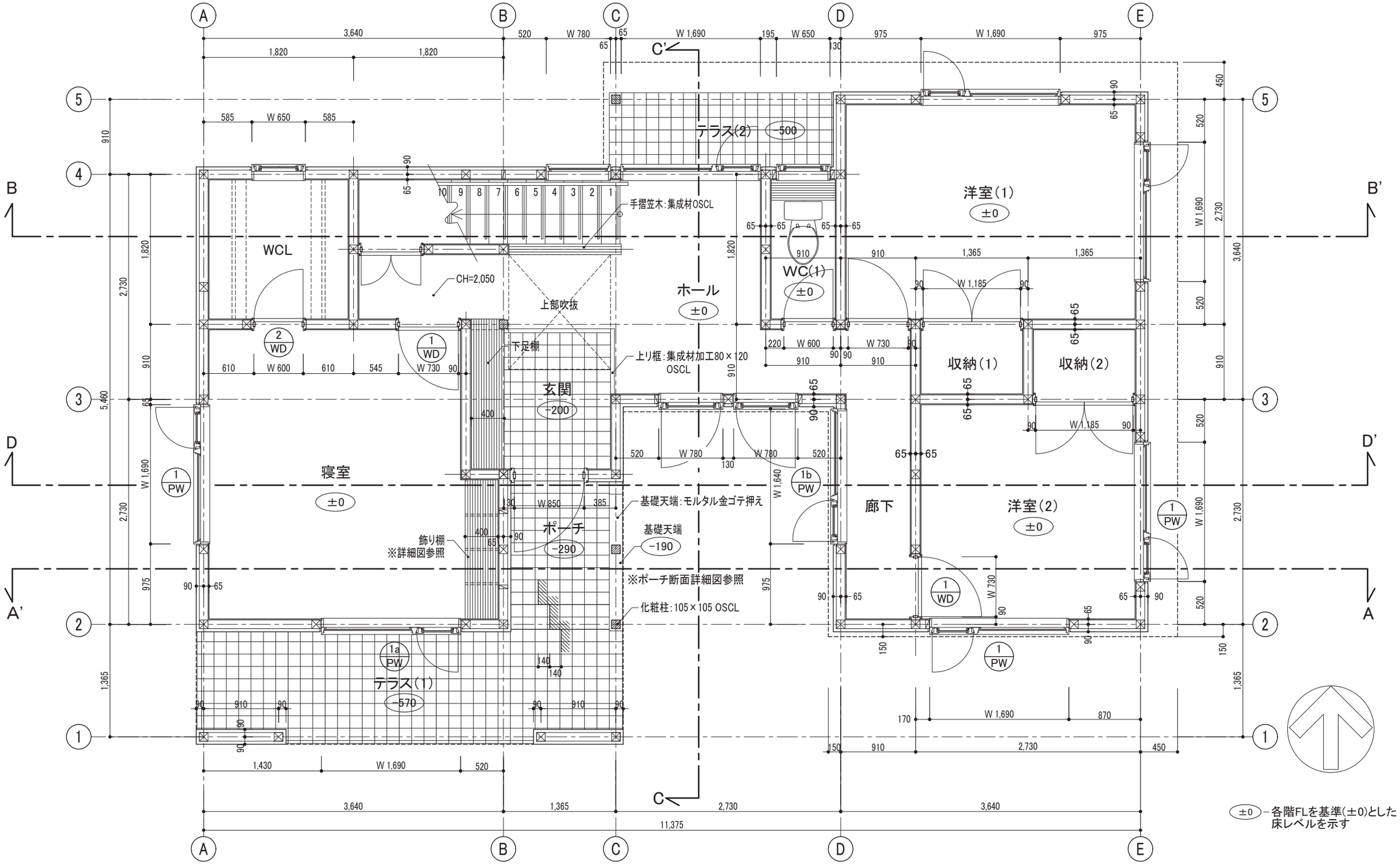

2次元CAD利用技術者試験1級(建築)実技試験	図面名 1階平面詳細図 建具案内図	縮尺 1/50	NO. 2/7

建築

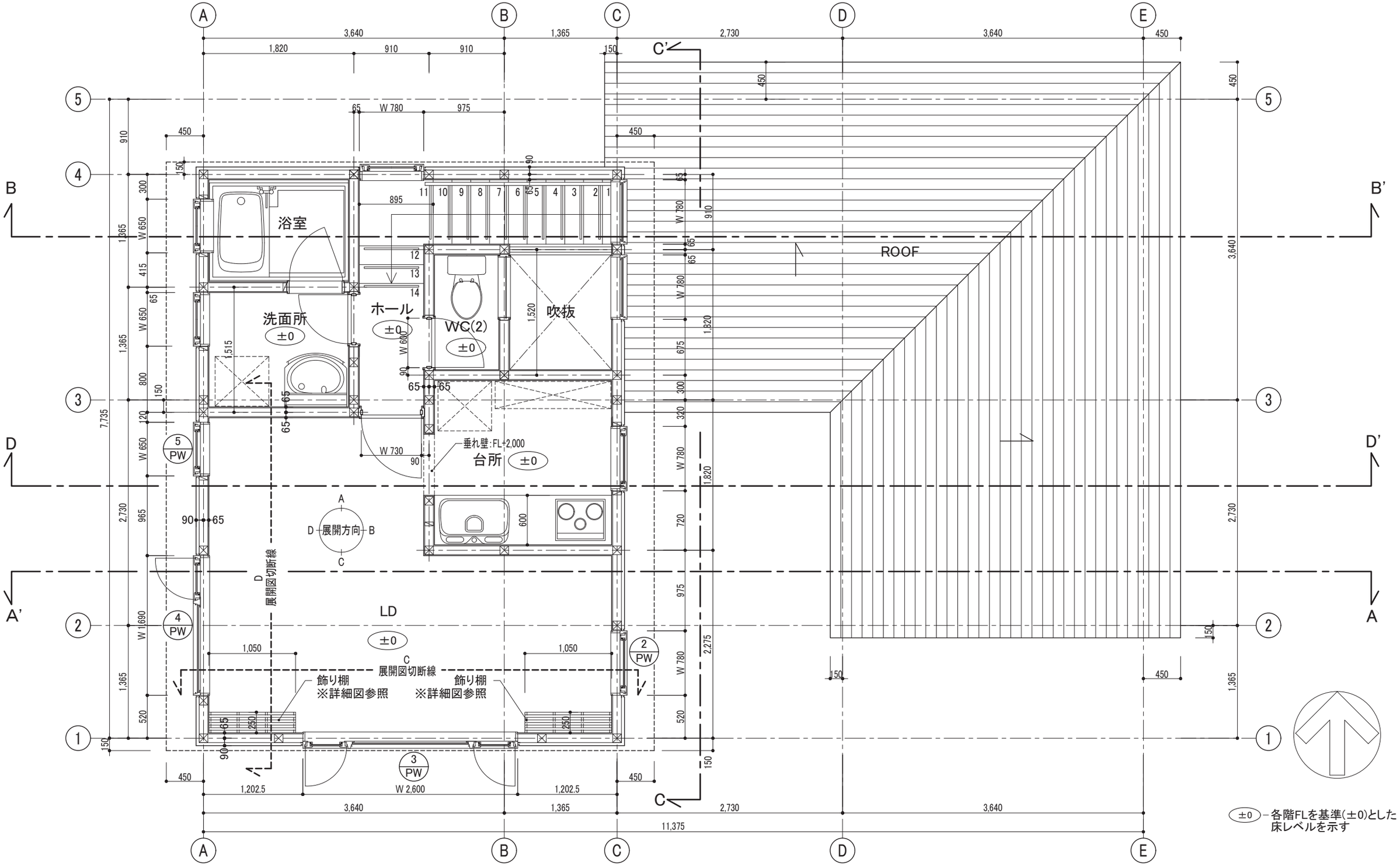

2次元CAD利用技術者試験1級(建築)実技試験	図面名 2階平面詳細図 建具案内図	縮尺 1/50	NO. 3/7

建築

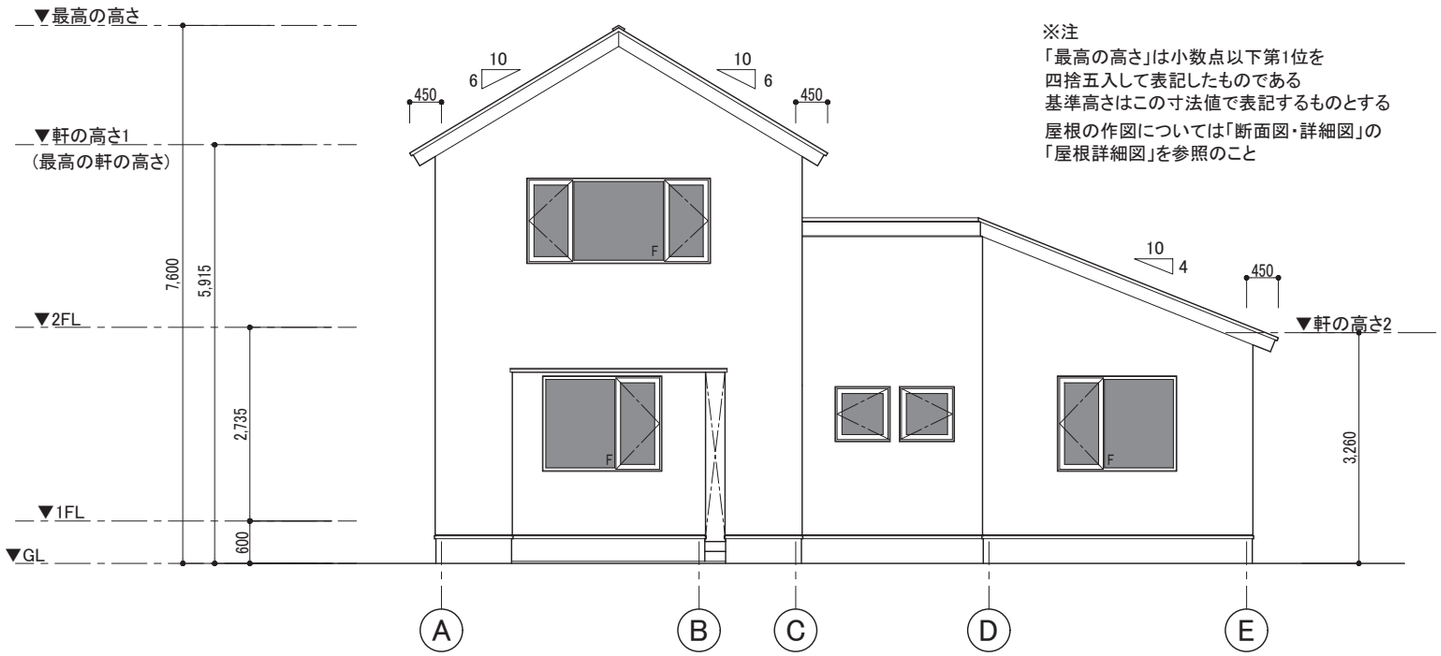

南側立面図

※注
「最高の高さ」は小数点以下第1位を
四捨五入して表記したものである
基準高さはこの寸法値で表記するものとする
屋根の作図については「断面図・詳細図」の
「屋根詳細図」を参照のこと

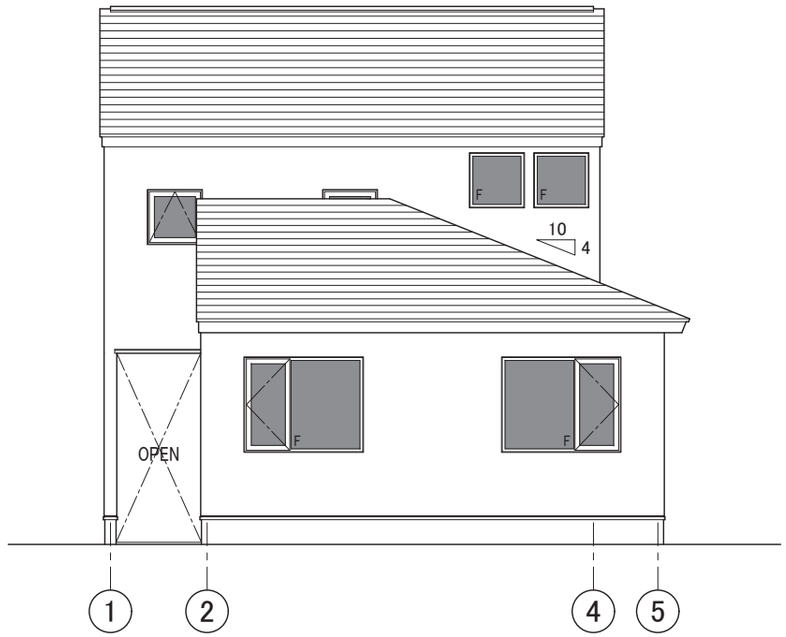

東側立面図

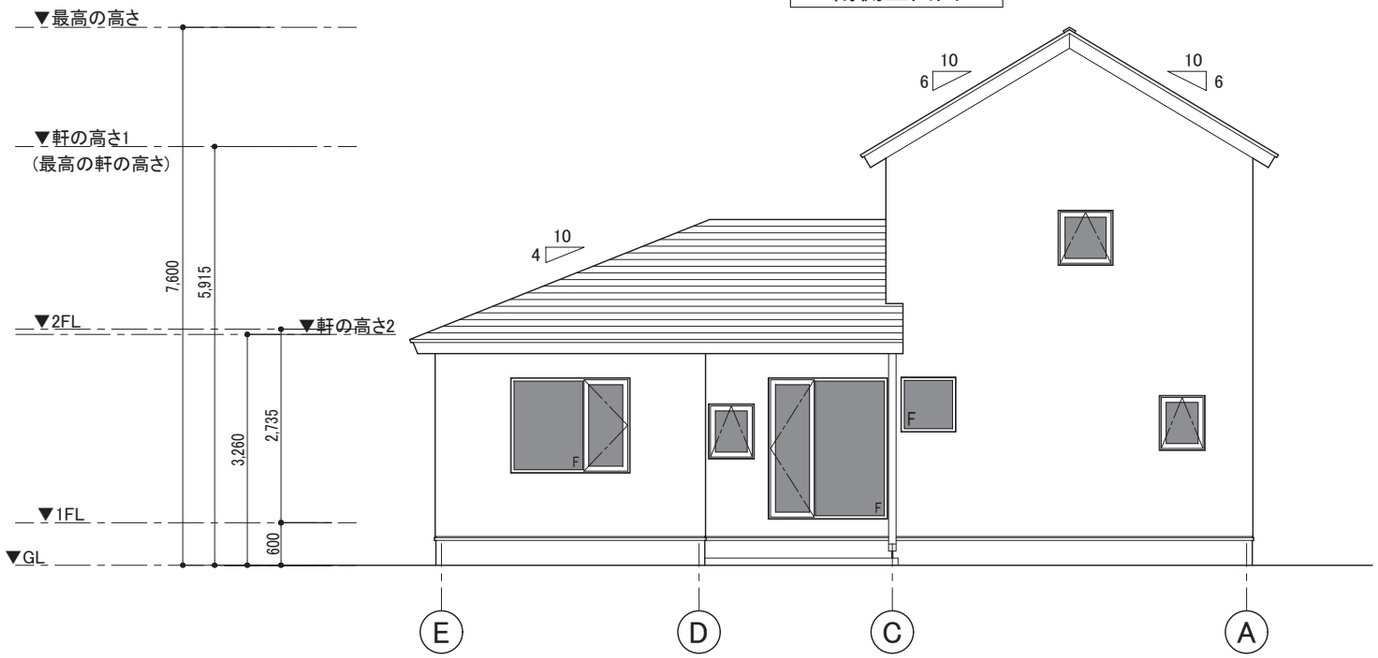

北側立面図

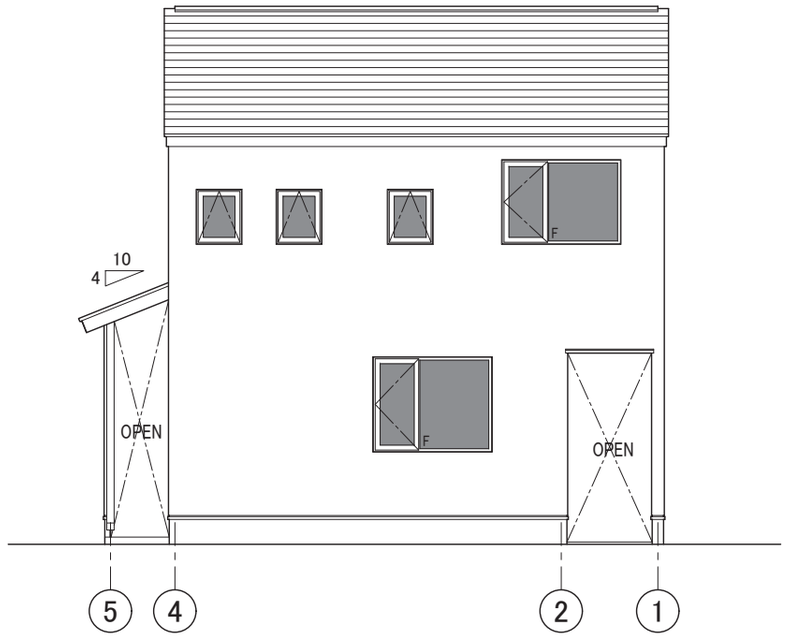

西側立面図

2次元CAD利用技術者試験1級（建築）実技試験	図面名 立面図	縮尺 1/100	NO. 4／7

建築

B-B' 断面図　1/100

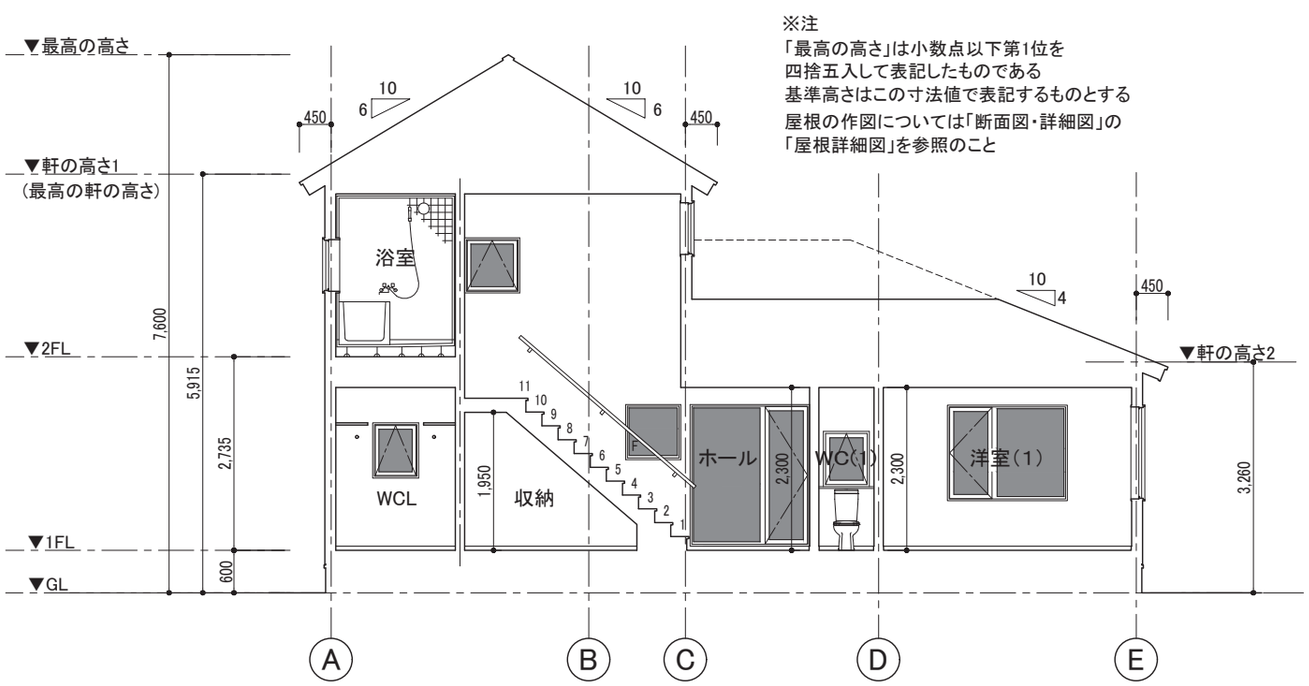

B-B' 断面図

C-C' 断面図　1/100

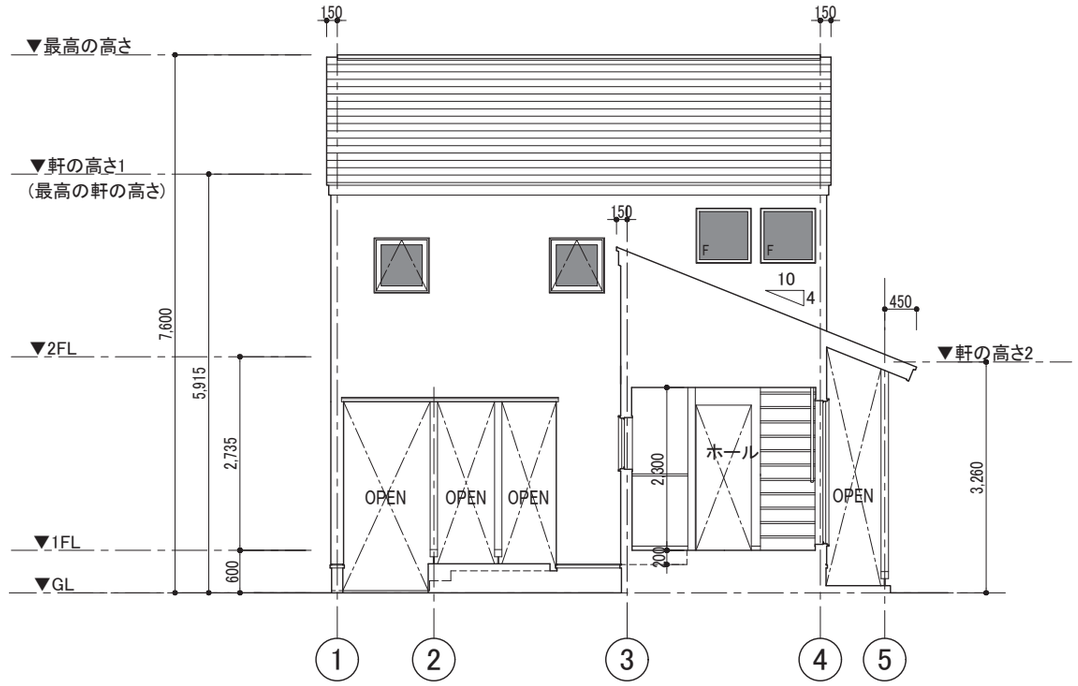

C-C' 断面図

ポーチ断面詳細図　1/20

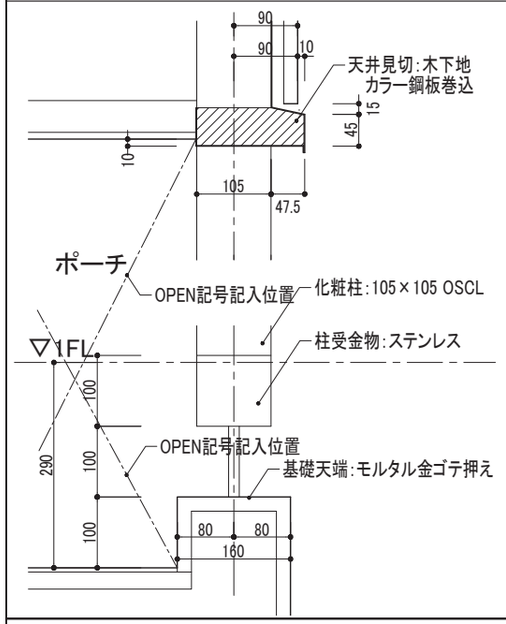

LD飾り棚詳細図　1/50

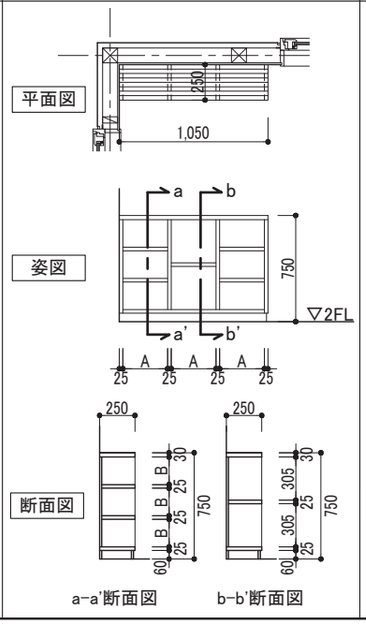

寝室飾り棚詳細図　1/50

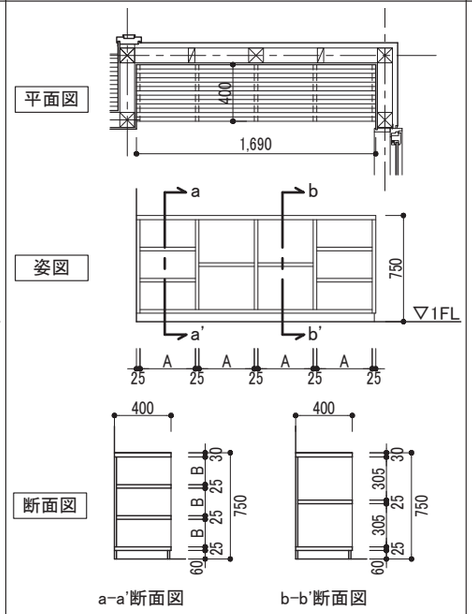

屋根詳細図　1/20

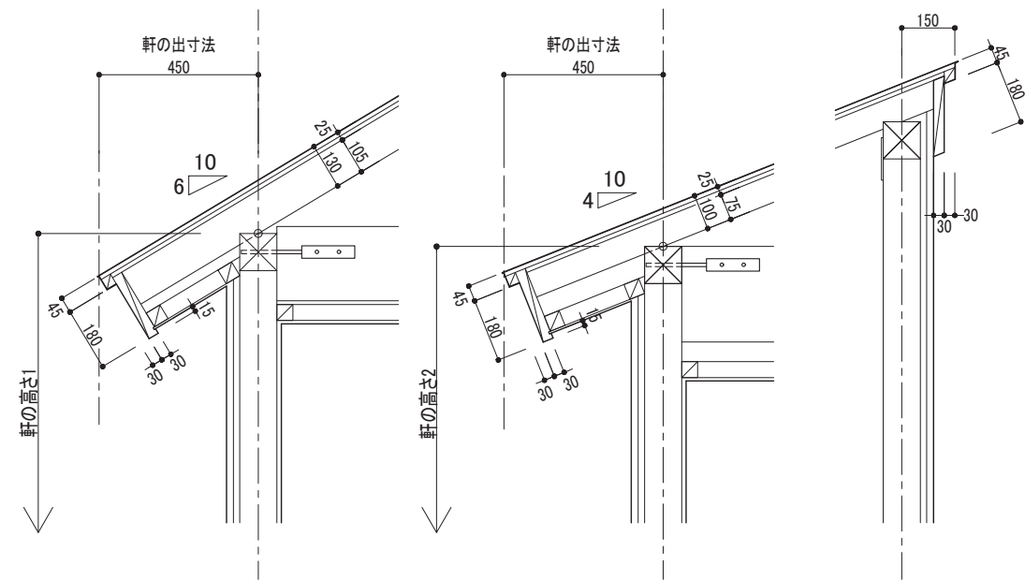

2次元CAD利用技術者試験1級(建築)実技試験	図面名　断面図・詳細図	縮尺　1/100・1/50 1/20	NO.　5／7

建築

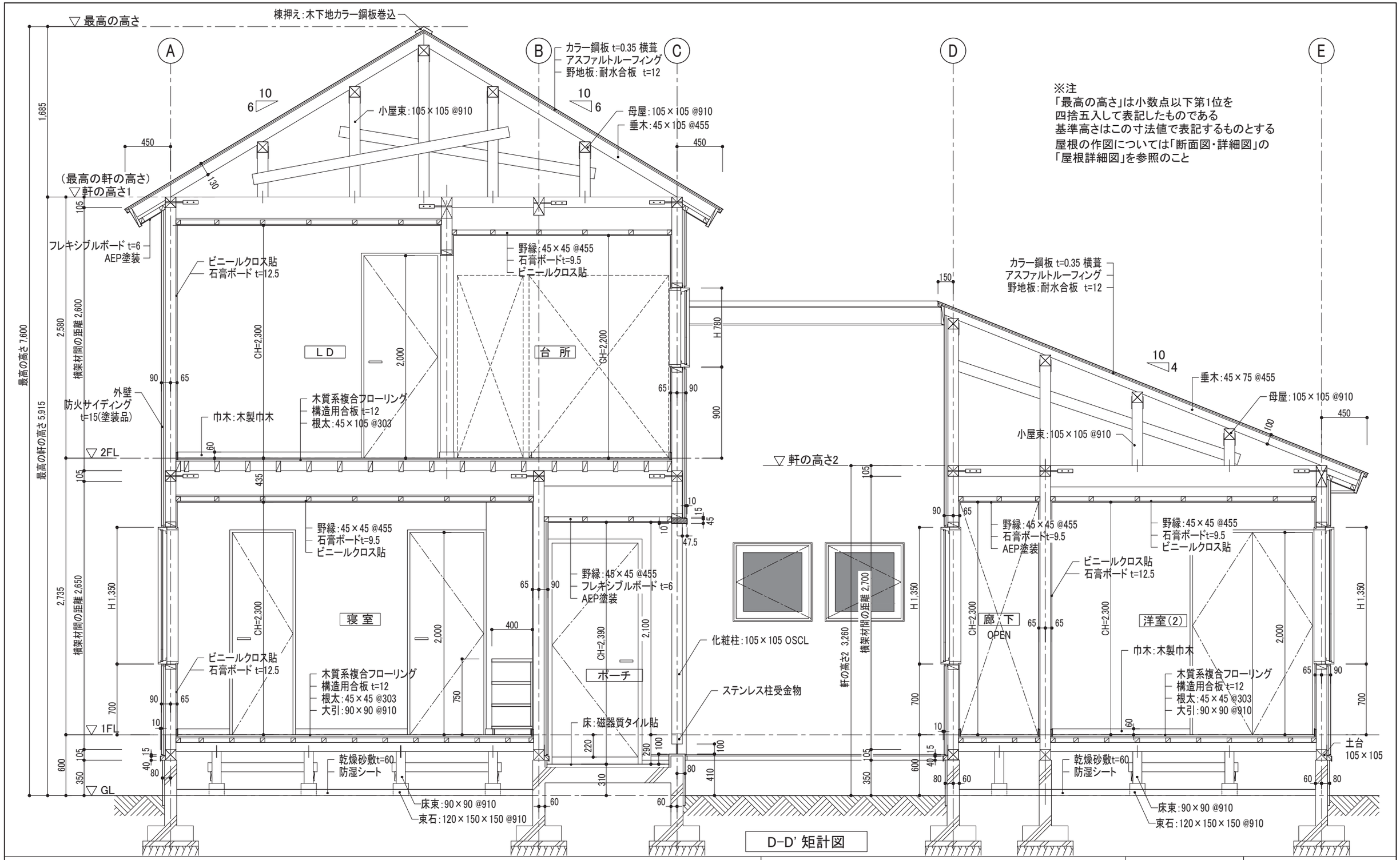

2次元CAD利用技術者試験1級(建築)実技試験	図面名 矩計図 (D-D')	縮尺 1/40	NO. 6/7

建築

記号	1 PW / 1a PW / 1b PW 寝室・洋室(1)(2)・廊下	2 PW LD	3 PW LD	4 PW LD	5 PW LD
形状	外観図 ※1a・1bは逆勝手 ※(　)内は1bの寸法 ※内観570(枠内法) 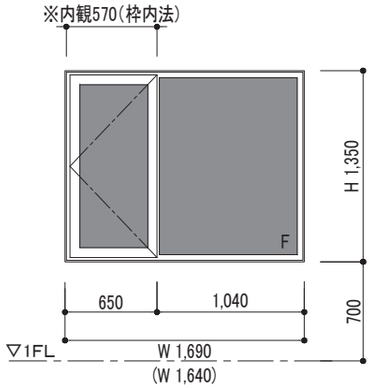 見込:85	外観図 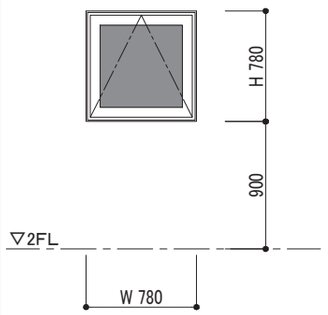 見込:85	外観図 ※内観570(枠内法) ※内観570(枠内法) 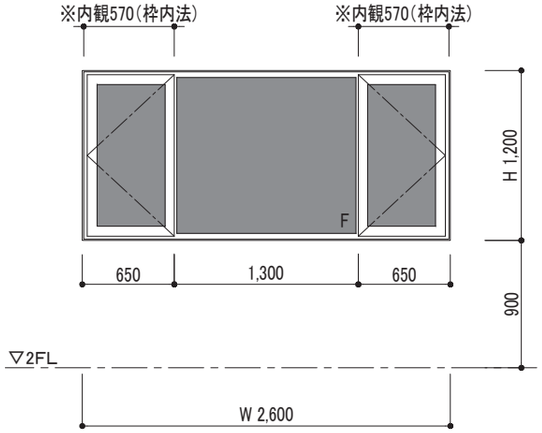 見込:85	外観図 ※内観570(枠内法) 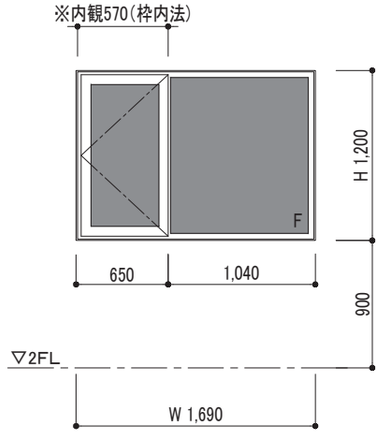 見込:85	外観図 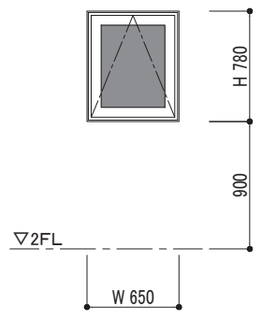 見込:85
種別	FIX窓付片開キ窓	ﾐﾘ出シ窓	FIX窓付片開キ窓	FIX窓付片開キ窓	ﾐﾘ出シ窓
仕上	樹脂サッシ	樹脂サッシ	樹脂サッシ	樹脂サッシ	樹脂サッシ
硝子	5-12-5PG	3-12-3PG	5-12-5PG	5-12-5PG	3-12-3PG
金物	カムラッチハンドル・アングルピース	カムラッチハンドル・アングルピース	カムラッチハンドル・アングルピース	カムラッチハンドル・アングルピース	カムラッチハンドル・アングルピース
備考	付属金物一式	付属金物一式	付属金物一式	付属金物一式	付属金物一式

記号	1 WD 寝室・洋室(2)	2 WD 寝室	
形状	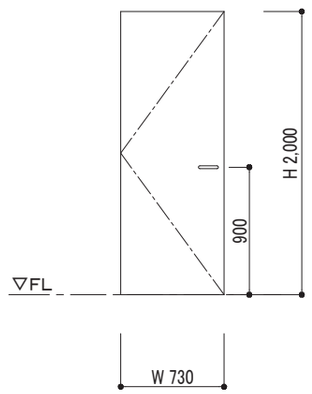 見込:35	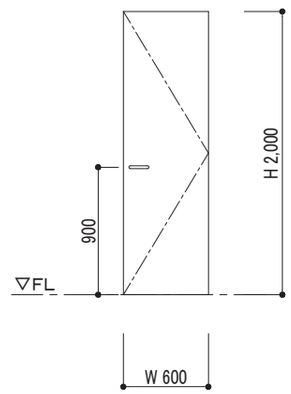 見込:35	
種別	片開キ扉	片開キ扉	
仕上	ナラ練付ベニヤフラッシュOSCL	ナラ練付ベニヤフラッシュOSCL	
硝子	---	---	
金物	ステンレス丁番・レバーハンドル・空錠 ドアチェック・戸当リ	ステンレス丁番・レバーハンドル・空錠 ドアチェック・戸当リ	
備考	扉枠:3方枠(見付25mm・沓ズリなし)	扉枠:3方枠(見付25mm・沓ズリなし)	

内部建具詳細図　1/15

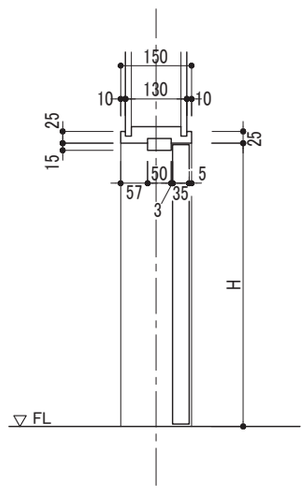

外部建具(樹脂サッシ)詳細図　1/15

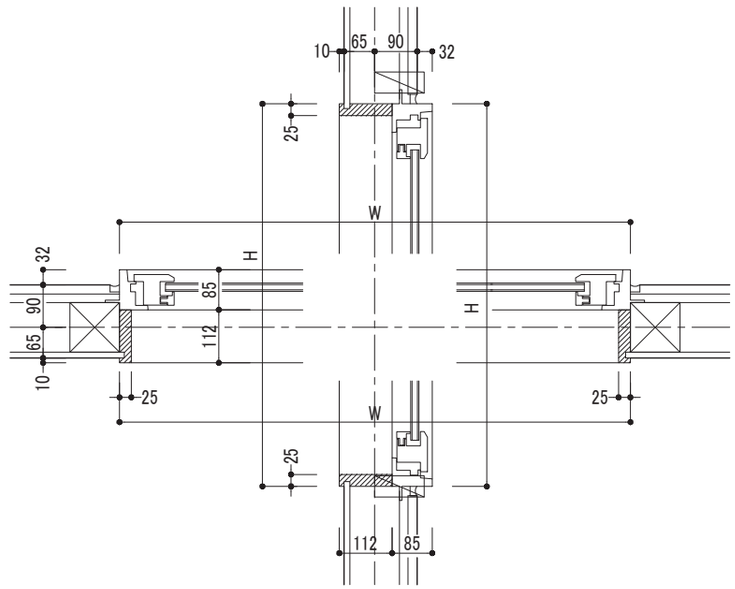

2次元CAD利用技術者試験1級(建築)実技試験	図面名　建具表・建具詳細図	縮尺 1/15・1/50	NO. 7/7

建築